Margem de entrega (pb)
Margem de entrega (pb)
Margem de entrega (pb)

STAROSTWO P WIATOWE
w Wodzis u Śl.
ul. Bogur ka 2
44-300 Wodzisław Śl.

PRZEKRÓJ A-A

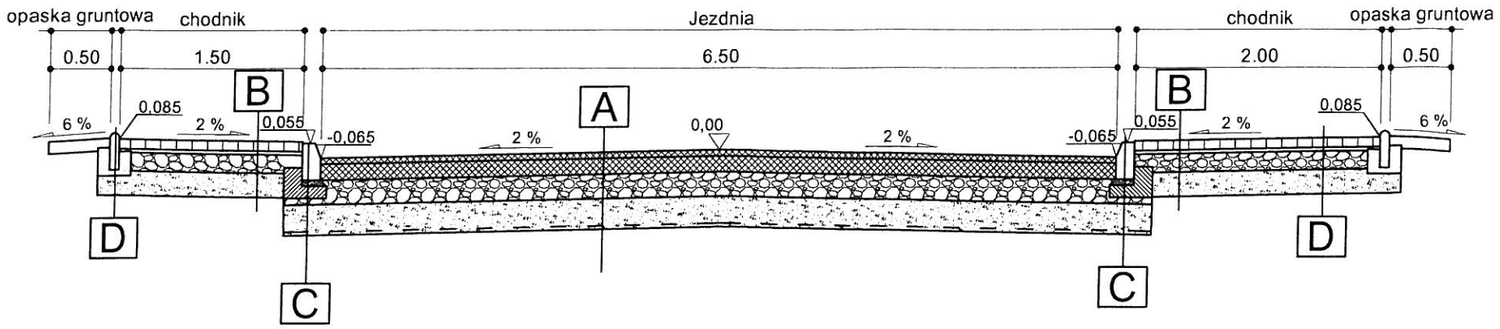

SKALA 1:10

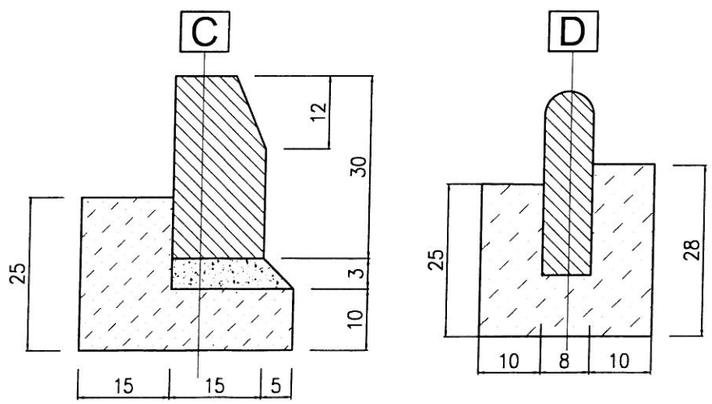

A	5cm	W-wa ścieralna z betonu asfaltowego AC11S
	13cm	Podbudowa zasadnicza z betonu asfaltowego AC22P 35/50
	20 cm	Podbudowa z kruszywa łamanego stabilizowanego mechanicznie 0/63
	25 cm	W-wa mrozoochronna - żwir, pospółka CBR>=25%
	--- cm	Geokompozyt Rauterra PP45/45 (lub inny o niegorszych parametrach)
	63 cm	**RAZEM**

B	8cm	kostka betonowa typu BEHATON w kolorze szarym
	3cm	Podsypka cementowo - piaskowa 1:4
	15cm	Podbudowa z kruszywa łamanego stabilizowanego mechanicznie 0/31,5
	20cm	W-wa mrozoochronna - żwir, pospółka CBR =25%
	46cm	**RAZEM**

C	30cm	Krawężnik typu ulicznego 15x30x100cm układany na świeżym betonie
	15cm	Ława betonowa z oporem 55x35x17 z betonu C12/15

D	30cm	Obrzeże betonowe 8x30cm
	10cm	Ława betonowa z obustronym oporem z betonu C12/15

UWAGA:
Podłoże gruntowe należy doprowadzić do grupy nośności G1 o module sprężystości nie mniejszym niż 100 MPa. co należy potwierdzić badaniem płytą VSS

ML DESIGN
BIURO INŻYNIERYJNE
ul. Jagiellońska 19
43-410 Kończyce Małe
tel./fax (32) 435-89-08
tel. kom. 663-38-19-70, 603-24-06-20
e-mail: biuro@ml-design.pl, www.ml-design.pl

	Imię i Nazwisko	Nr upr.	Podpis
Projektant	*inż. Piotr Jakuszewski*	*602/1*	
Opracował	*mgr inż. Machej Remigiusz*		
Nazwa opracowania	Przebudowa ul. 1 Maja w Skrzyszowie na odcinku od rejonu wiaduktu nad autostradą A-1 do skrzyżownia ulicy 1 Maja z ulicją Jana Pawła II		Data *06. 2014r.*
Inwestor	Powiatowy Zarząd Dróg w Wodzisławiu Śląskim z siedzibą w Syryni, ul. Raciborska 3, 44-361 Syrynia		Skala *1:50*
Nazwa rysunku	PRZEKRÓJ A-A		Nr rys. *3*

PRZEKRÓJ B-B

STAROSTWO POWIATOWE
w Wodzisławiu Śl.
ul. Bogumińska 2
44-300 Wodzisław Śl.

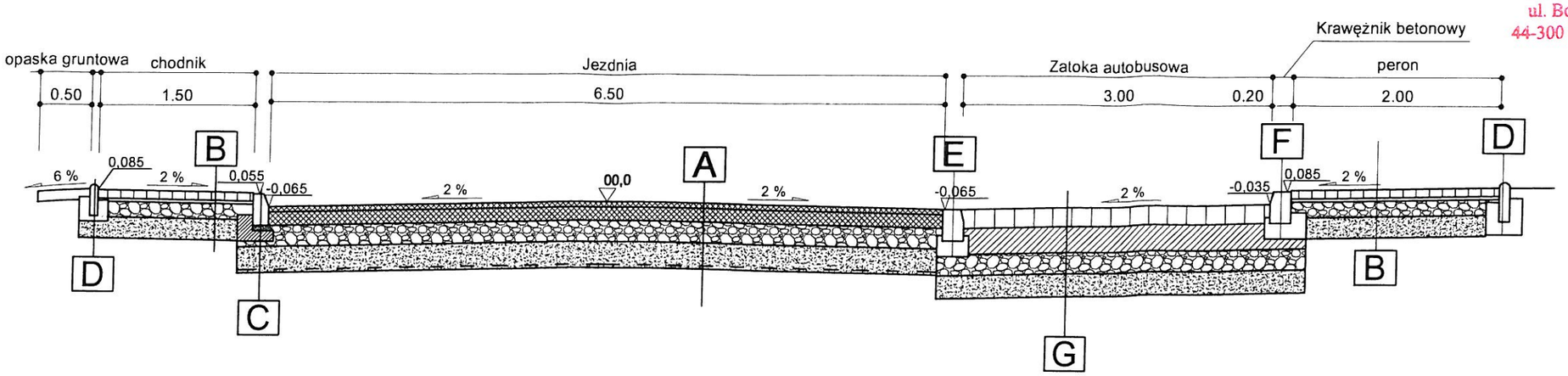

A	5cm	W-wa ścieralna z betonu asfaltowego AC11S
	13cm	Podbudowa zasadnicza z betonu asfaltowego AC32P 35/50
	20 cm	Podbudowa z kruszywa łamanego stabilizowanego mechanicznie 0/63
	25 cm	W-wa mrozoochronna - żwir, pospółka CBR>=25%
	--- cm	Geokompozyt Rauterra PP45/45 (lub inny o niegorszych parametrach)
	63 cm	**RAZEM**

B	8cm	kostka betonowa typu BEHATON w kolorze szarym
	3cm	Podsypka cementowo - piaskowa 1:4
	15cm	Podbudowa z kruszywa łamanego stabilizowanego mechanicznie 0/31,5
	20cm	W-wa mrozoochronna - żwir, pospółka CBR =25%
	46cm	**RAZEM**

C	30cm	Krawężnik typu ulicznego 15x30x100cm układany na świeżym betonie
	15cm	Ława betonowa z oporem 55x35x17 z betonu C12/15

D	30cm	Obrzeże betonowe 8x30cm
	10cm	Ława betonowa z obustronym oporem z betonu C12/15

E	30cm	Krawężnik typu ulicznego 20x30x100cm wtopiony układany na świeżym betonie
	15cm	Ława betonowa 20x30 z betonu C12/15

F	30cm	Krawężnik typu ulicznego 20x30x100cm układany na świeżym betonie
	15cm	Ława betonowa z oporem 40x25x20 z betonu C12/15

G	18cm	kostka kamiennagranitowa 18/18cm z wypełnieniem spoin zaprawą cementowo - piaskową osadzona na mieszance betonowej na mokro
	25cm	Podbudowa zasadnicza z betonu cementowego C25/30
	20cm	Podbudowa z kruszywa łamanego stabilizowanego mechanicznie 0/31,5
	22cm	W-wa mrozoochronna - żwir, pospółka CBR =25%
	85cm	**RAZEM**

SKALA 1:10

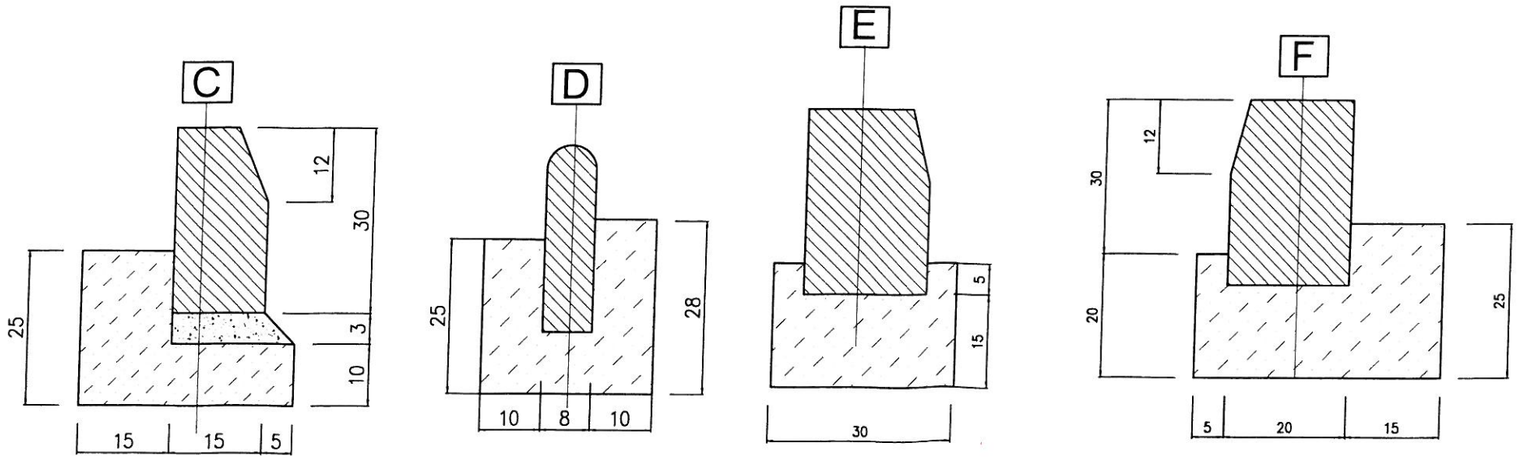

UWAGA:
Podłoże gruntowe należy doprowadzić do grupy nośności G1 o module sprężystości nie mniejszym niż 100 MPa. co należy potwierdzić badaniem płytą VSS

ML DESIGN
BIURO INŻYNIERYJNE
ul. Jagiellońska 19
43-410 Kończyce Małe
tel./fax (32) 435-89-08
tel. kom. 663-38-19-70, 603-24-06-20
e-mail: biuro@ml-design.pl, www.ml-design.pl

	Imię i Nazwisko	Nr upr.	Podpis
Projektant	*inż. Piotr Jakuszewski*	*602/1*	
Opracował	*mgr inż. Machej Remigiusz*		
Nazwa opracowania	Przebudowa ul. 1 Maja w Skrzyszowie na odcinku od rejonu wiaduktu nad autostradą A-1 do skrzyżownia ulicy 1 Maja z ulicą Jana Pawła II		Data *06. 2014r.*
Inwestor	Powiatowy Zarząd Dróg w Wodzisławiu Śląskim z siedzibą w Syryni, ul. Raciborska 3, 44-361 Syrynia		Skala *1:50*
Nazwa rysunku	PRZEKRÓJ B-B		Nr rys. *4*

37

PRZEKRÓJ C-C

STAROSTWO POWIATOWE
w Wodzisławiu Śl.
ul. Bogumińska 2
44-300 Wodzisław Śl.

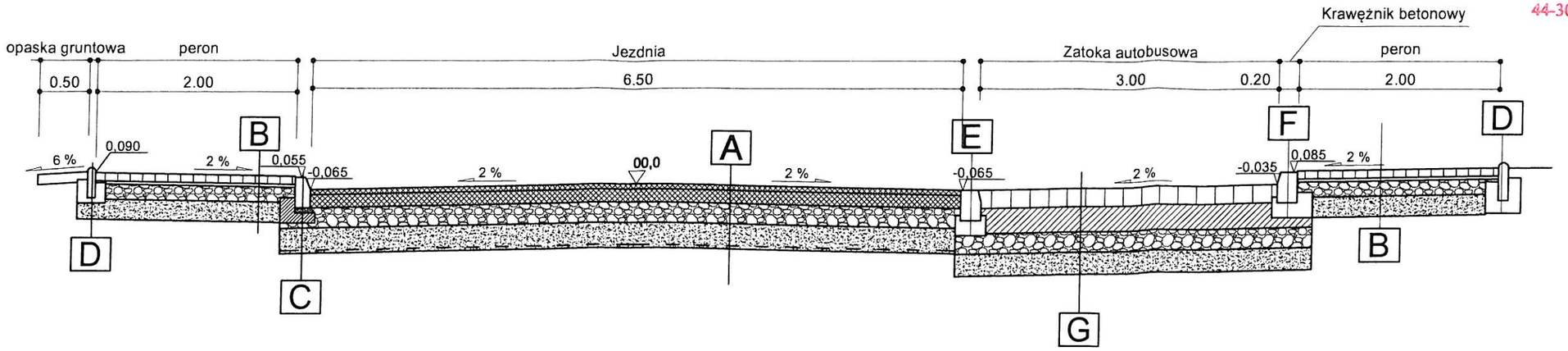

A	5cm	W-wa ścieralna z betonu asfaltowego AC11S
	13cm	Podbudowa zasadnicza z betonu asfaltowego AC32P 35/50
	20 cm	Podbudowa z kruszywa łamanego stabilizowanego mechanicznie 0/63
	25 cm	W-wa mrozoochronna - żwir, pospółka CBR>=25%
	--- cm	Geokompozyt Rauterra PP45/45 (lub inny o niegorszych parametrach)
	63 cm	**RAZEM**

B	8cm	kostka betonowa typu BEHATON w kolorze szarym
	3cm	Podsypka cementowo - piaskowa 1:4
	15cm	Podbudowa z kruszywa łamanego stabilizowanego mechanicznie 0/31,5
	20cm	W-wa mrozoochronna - żwir, pospółka CBR =25%
	46cm	**RAZEM**

C	30cm	Krawężnik typu ulicznego 15x30x100cm układany na świeżym betonie
	15cm	Ława betonowa z oporem 55x35x17 z betonu C12/15

D	30cm	Obrzeże betonowe 8x30cm
	10cm	Ława betonowa z obustronym oporem z betonu C12/15

E	30cm	Krawężnik typu ulicznego20x30x100cm wtopiony układany na świeżym betonie
	15cm	Ława betonowa 20x30 z betonu C12/15

F	30cm	Krawężnik typu ulicznego 20x30x100cm układany na świeżym betonie
	15cm	Ława betonowa z oporem 40x25x20 z betonu C12/15

G	18cm	kostka kamiennagranitowa 18/18cm z wypełnieniem spoin zaprawą cementowo - piaskową osadzona na mieszance betonowej na mokro
	25cm	Podbudowa zasadnicza z betonu cementowego C25/30
	20cm	Podbudowa z kruszywa łamanego stabilizowanego mechanicznie 0/31,5
	22cm	W-wa mrozoochronna - żwir, pospółka CBR =25%
	85cm	**RAZEM**

SKALA 1:10

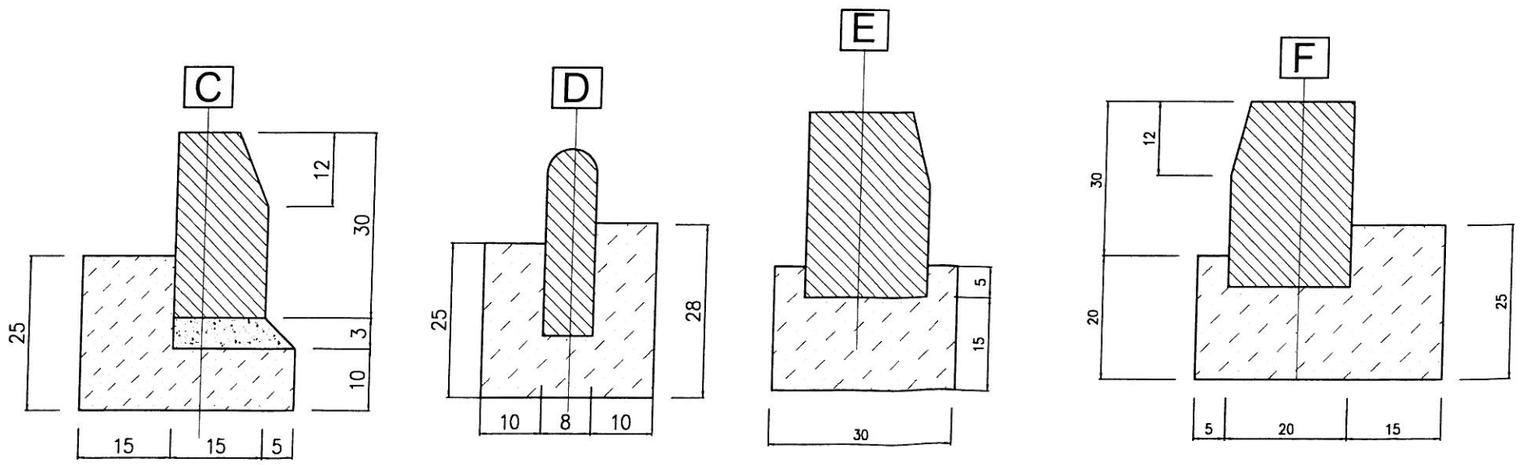

UWAGA:
Podłoże gruntowe należy doprowadzić do grupy nośności G1 o module sprężystości nie mniejszym niż 100 MPa. co należy potwierdzić badaniem płytą VSS

ML DESIGN
BIURO INŻYNIERYJNE
ul. Jagiellońska 19
43-410 Kończyce Małe
tel./fax (32) 435-89-08
tel. kom. 663-38-19-70, 603-24-06-20
e-mail: biuro@ml-design.pl, www.ml-design.pl

	Imię i Nazwisko	Nr upr.	Podpis
Projektant	*inż. Piotr Jakuszewski*	*602/1*	
Opracował	*mgr inż. Machej Remigiusz*		
Nazwa opracowania	Przebudowa ul. 1 Maja w Skrzyszowie na odcinku od rejonu wiaduktu nad autostradą A-1 do skrzyżownia ulicy 1 Maja z ulicją Jana Pawła II		Data *06. 2014r.*
Inwestor	Powiatowy Zarząd Dróg w Wodzisławiu Śląskim z siedzibą w Syrynii, ul. Raciborska 3, 44-361 Syrynia		Skala *1:50*
Nazwa rysunku	PRZEKRÓJ C-C		Nr rys. *5*

34

STAROSTWO POWIATOWE
w Wodzisławiu Śl.
ul. Bogumińska 2
44-300 Wodzisław Śl.

PRZEKRÓJ D-D

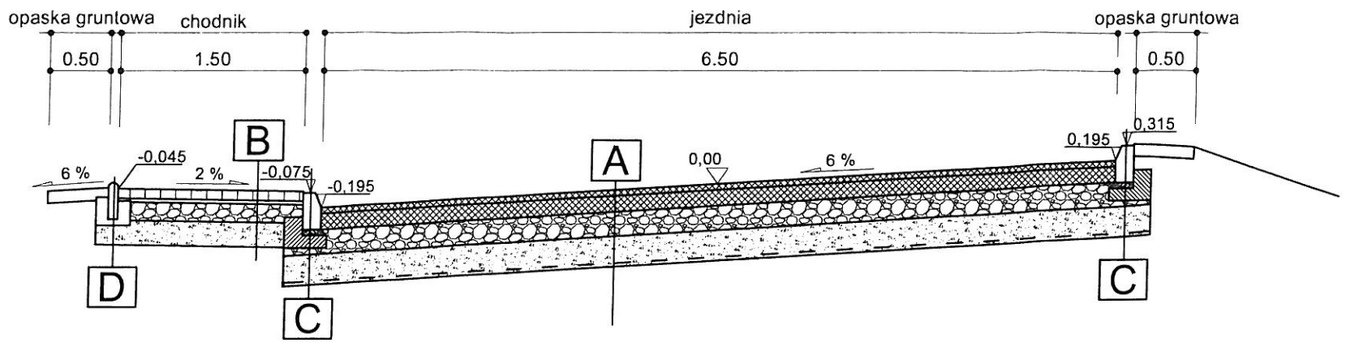

A	5cm	W-wa ścieralna z betonu asfaltowego AC11S
	13cm	Podbudowa zasadnicza z betonu asfaltowego AC22P 35/50
	20 cm	Podbudowa z kruszywa łamanego stabilizowanego mechanicznie 0/63
	25 cm	W-wa mrozoochronna - żwir, pospółka CBR>=25%
	--- cm	Geokompozyt Rauterra PP45/45 (lub inny o niegorszych parametrach)
	63 cm	**RAZEM**

B	8cm	kostka betonowa typu BEHATON w kolorze szarym
	3cm	Podsypka cementowo - piaskowa 1:4
	15cm	Podbudowa z kruszywa łamanego stabilizowanego mechanicznie 0/31,5
	20cm	W-wa mrozoochronna - żwir, pospółka CBR =25%
	46cm	**RAZEM**

C	30cm	Krawężnik typu ulicznego 15x30x100cm układany na świeżym betonie
	15cm	Ława betonowa z oporem 55x35x17 z betonu C12/15

D	30cm	Obrzeże betonowe 8x30cm
	10cm	Ława betonowa z obustronym oporem z betonu C12/15

SKALA 1:10

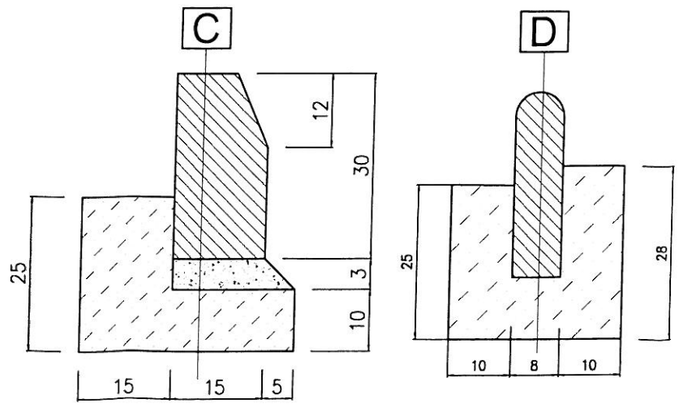

UWAGA:
Podłoże gruntowe należy doprowadzić do grupy nośności G1 o module sprężystości nie mniejszym niż 100 MPa. co należy potwierdzić badaniem płytą VSS

ML DESIGN
BIURO INŻYNIERYJNE
ul. Jagiellońska 19
43-410 Kończyce Małe
tel./fax (32) 435-89-08
tel. kom. 663-38-19-70, 603-24-06-20
e-mail: biuro@ml-design.pl, www.ml-design.pl

	Imię i Nazwisko	Nr upr.	Podpis
Projektant	*inż. Piotr Jakuszewski*	*602/1*	
Opracował	*mgr inż. Machej Remigiusz*		
Nazwa opracowania	Przebudowa ul. 1 Maja w Skrzyszowie na odcinku od rejonu wiaduktu nad autostradą A-1 do skrzyżownia ulicy 1 Maja z ulicą Jana Pawła II		Data *06. 2014r.*
Inwestor	Powiatowy Zarząd Dróg w Wodzisławiu Śląskim z siedzibą w Syryni, ul. Raciborska 3, 44-361 Syrynia		Skala *1:50*
Nazwa rysunku	PRZEKRÓJ D-D		Nr rys. *6*

35

STAROSTWO POWIATOWE
w Wodzisławiu Śl.
ul. Bogumińska 2
44-300 Wodzisław Śl.

PRZEKRÓJ E-E

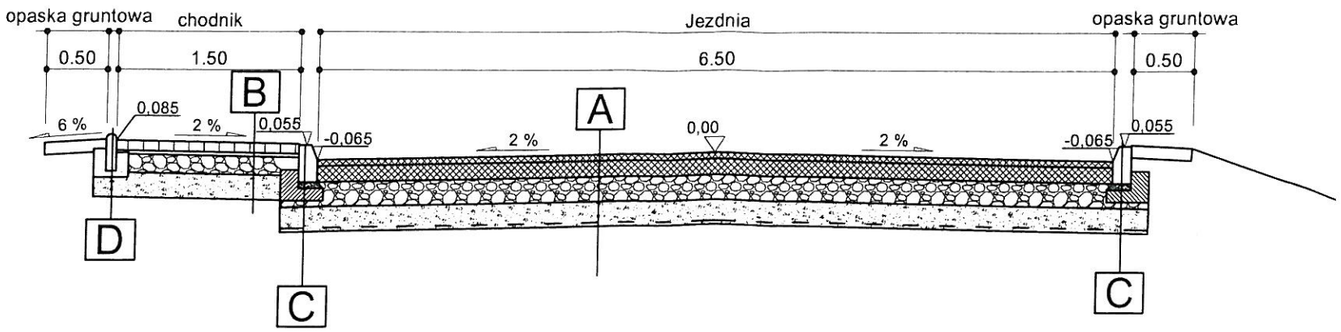

SKALA 1:10

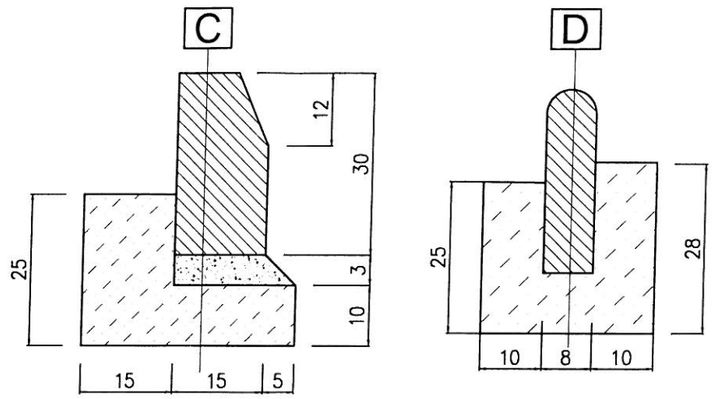

A	5cm	W-wa ścieralna z betonu asfaltowego AC11S
	13cm	Podbudowa zasadnicza z betonu asfaltowego AC22P 35/50
	20 cm	Podbudowa z kruszywa łamanego stabilizowanego mechanicznie 0/63
	25 cm	W-wa mrozoochronna - żwir, pospółka CBR>=25%
	--- cm	Geokompozyt Rauterra PP45/45 (lub inny o niegorszych parametrach)
	63 cm	**RAZEM**

B	8cm	kostka betonowa typu BEHATON w kolorze szarym
	3cm	Podsypka cementowo - piaskowa 1:4
	15cm	Podbudowa z kruszywa łamanego stabilizowanego mechanicznie 0/31,5
	20cm	W-wa mrozoochronna - żwir, pospółka CBR =25%
	46cm	**RAZEM**

C	30cm	Krawężnik typu ulicznego 15x30x100cm układany na świeżym betonie
	15cm	Ława betonowa z oporem 55x35x17 z betonu C12/15

D	30cm	Obrzeże betonowe 8x30cm
	10cm	Ława betonowa z obustronym oporem z betonu C12/15

PRZEKRÓJ F-F

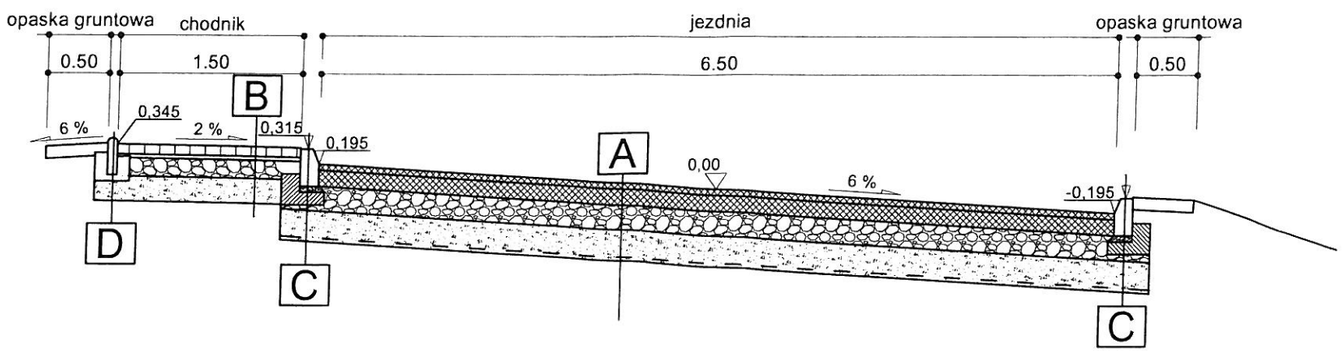

UWAGA:
Podłoże gruntowe należy doprowadzić do grupy nośności G1 o module sprężystości nie mniejszym niż 100 MPa. co należy potwierdzić badaniem płytą VSS

ML DESIGN
BIURO INŻYNIERYJNE
ul. Jagiellońska 19
43-410 Kończyce Małe
tel./fax (32) 435-89-08
tel. kom. 663-38-19-70, 603-24-06-20
e-mail: biuro@ml-design.pl, www.ml-design.pl

	Imię i Nazwisko	Nr upr.	Podpis
Projektant	*inż. Piotr Jakuszewski*	*602/1*	
Opracował	*mgr inż. Machej Remigiusz*		
Nazwa opracowania	Przebudowa ul. 1 Maja w Skrzyszowie na odcinku od rejonu wiaduktu nad autostradą A-1 do skrzyżownia ulicy 1 Maja z ulicją Jana Pawła II		Data *06. 2014r.*
Inwestor	Powiatowy Zarząd Dróg w Wodzisławiu Śląskim z siedzibą w Syryni, ul. Raciborska 3, 44-361 Syrynia		Skala *1:50*
Nazwa rysunku	PRZEKRÓJ E-E; F-F		Nr rys. *7*

36

STAROSTWO POWIATOWE
w Wodzisławiu Śl.
ul. Bogumińska 2
44-300 Wodzisław Śl.

PRZEKRÓJ G-G

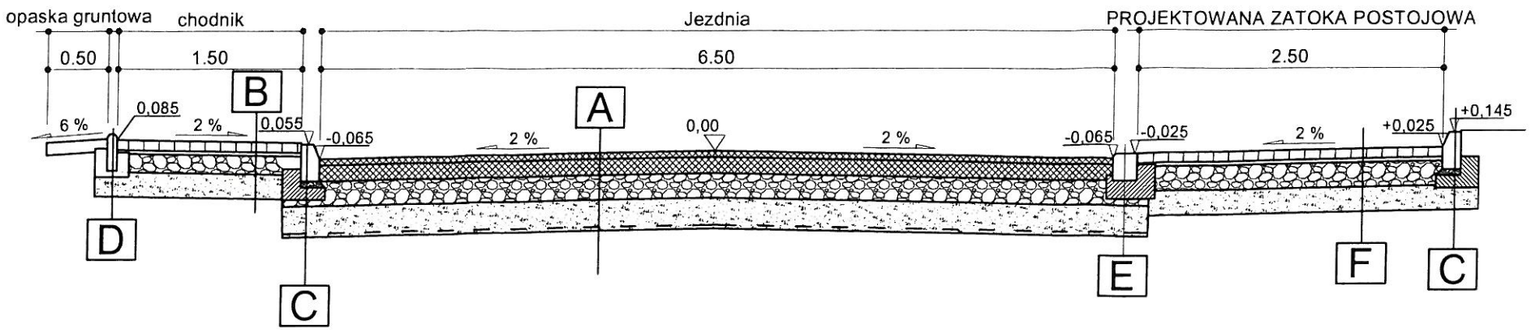

A	5cm	W-wa ścieralna z betonu asfaltowego AC11S
	13cm	Podbudowa zasadnicza z betonu asfaltowego AC22P 35/50
	20 cm	Podbudowa z kruszywa łamanego stabilizowanego mechanicznie 0/63
	25 cm	W-wa mrozoochronna - żwir, pospółka CBR>=25%
	--- cm	Geokompozyt Rauterra PP45/45 (lub inny o niegorszych parametrach)
	63 cm	**RAZEM**

B	8cm	kostka betonowa typu BEHATON w kolorze szarym
	3cm	Podsypka cementowo - piaskowa 1:4
	15cm	Podbudowa z kruszywa łamanego stabilizowanego mechanicznie 0/31,5
	20cm	W-wa mrozoochronna - żwir, pospółka CBR =25%
	46cm	**RAZEM**

C	30cm	Krawężnik typu ulicznego 15x30x100cm układany na świeżym betonie
	15cm	Ława betonowa z oporem 55x35x17 z betonu C12/15

D	30cm	Obrzeże betonowe 8x30cm
	10cm	Ława betonowa z obustronym oporem z betonu C12/15

F	8cm	kostka betonowa typu BEHATON w kolorze czerwonym
	3cm	Podsypka cementowo - piaskowa 1:4
	20cm	Podbudowa z kruszywa łamanego stabilizowanego mechanicznie 0/31,5
	20cm	W-wa mrozoochronna - żwir, pospółka CBR =25%
	51cm	**RAZEM**

E	20cm	Krawężnik najazdowy 22x20cm układany na świeżym betonie
	15cm	Ława betonowa z oporem 40x30x20 z betonu C12/15

SKALA 1:10

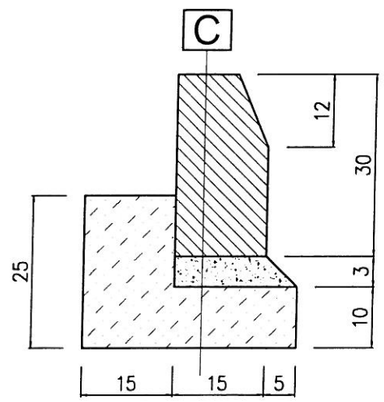

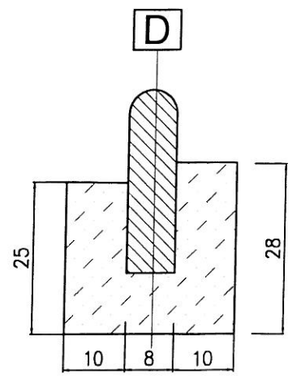

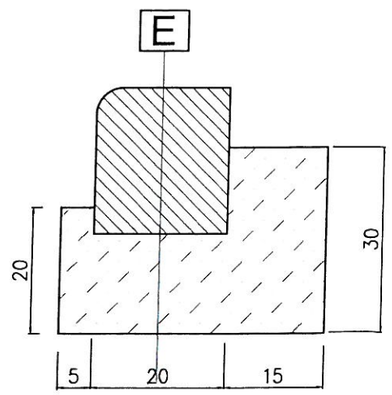

UWAGA:
Podłoże gruntowe należy doprowadzić do grupy nośności G1 o module sprężystości nie mniejszym niż 100 MPa. co należy potwierdzić badaniem płytą VSS

ML DESIGN
BIURO INŻYNIERYJNE
ul. Jagiellońska 19
43-410 Kończyce Małe
tel./fax (32) 435-89-08
tel. kom. 663-38-19-70, 603-24-06-20
e-mail: biuro@ml-design.pl, www.ml-design.pl

	Imię i Nazwisko	Nr upr.	Podpis
Projektant	*inż. Piotr Jakuszewski*	*602/1*	
Opracował	*mgr inż. Machej Remigiusz*		
Nazwa opracowania	Przebudowa ul. 1 Maja w Skrzyszowie na odcinku od rejonu wiaduktu nad autostradą A-1 do skrzyzownia ulicy 1 Maja z ulicją Jana Pawła II		Data *06. 2014r.*
Inwestor	Powiatowy Zarząd Dróg w Wodzisławiu Śląskim z siedzibą w Syrynii, ul. Raciborska 3, 44-361 Syrynia		Skala *1:50*
Nazwa rysunku	PRZEKRÓJ G-G		Nr rys. *8*

37

PRZEKRÓJ H-H

STAROSTWO POWIATOWE
w Wodzisławiu Śl.
ul. Bogumińska 2
44-300 Wodzisław Śl.

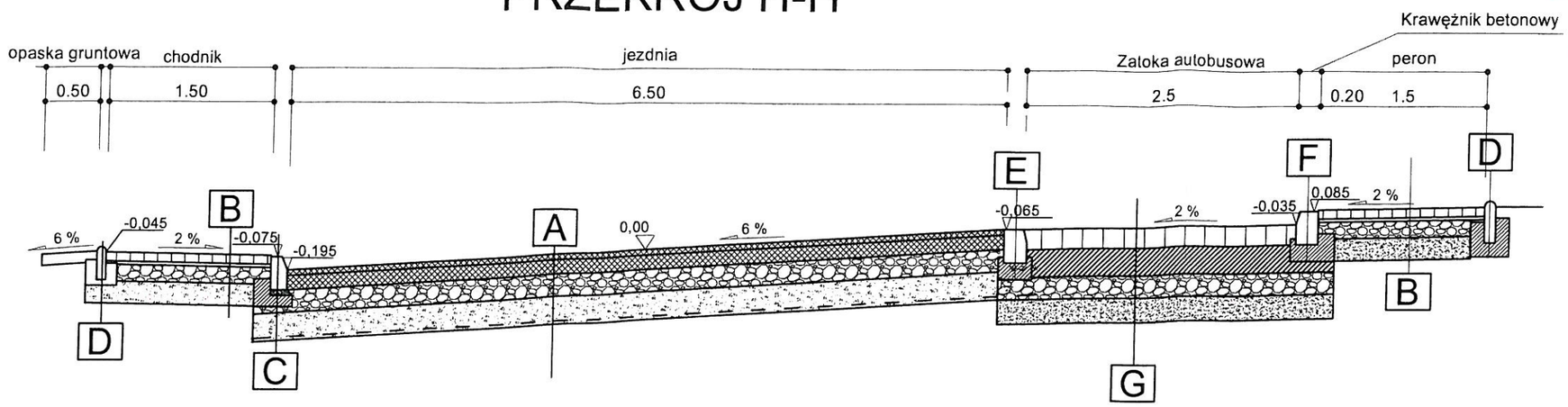

A	5cm	W-wa ścieralna z betonu asfaltowego AC11S
	13cm	Podbudowa zasadnicza z betonu asfaltowego AC32P 35/50
	20 cm	Podbudowa z kruszywa łamanego stabilizowanego mechanicznie 0/63
	25 cm	W-wa mrozoochronna - żwir, pospółka CBR>=25%
	--- cm	Geokompozyt Rauterra PP45/45 (lub inny o niegorszych parametrach)
	63 cm	**RAZEM**

B	8cm	kostka betonowa typu BEHATON w kolorze szarym
	3cm	Podsypka cementowo - piaskowa 1:4
	15cm	Podbudowa z kruszywa łamanego stabilizowanego mechanicznie 0/31,5
	20cm	W-wa mrozoochronna - żwir, pospółka CBR =25%
	46cm	**RAZEM**

C	30cm	Krawężnik typu ulicznego 15x30x100cm układany na świeżym betonie
	15cm	Ława betonowa z oporem 55x35x17 z betonu C12/15

D	30cm	Obrzeże betonowe 8x30cm
	10cm	Ława betonowa z obustronym oporem z betonu C12/15

E	30cm	Krawężniktypu ulicznego 20x30x100cm wtopiony układany na świeżym betonie
	15cm	Ława betonowa 20x30 z betonu C12/15

F	30cm	Krawężnik typu ulicznego 20x30x100cm układany na świeżym betonie
	15cm	Ława betonowa z oporem 40x25x20 z betonu C12/15

G	18cm	kostka kamiennagranitowa 18/18cm z wypełnieniem spoin zaprawą cementowo - piaskową osadzona na mieszance betonowej na mokro
	25cm	Podbudowa zasadnicza z betonu cementowego C25/30
	20cm	Podbudowa z kruszywa łamanego stabilizowanego mechanicznie 0/31,5
	22cm	W-wa mrozoochronna - żwir, pospółka CBR =25%
	85cm	**RAZEM**

SKALA 1:10

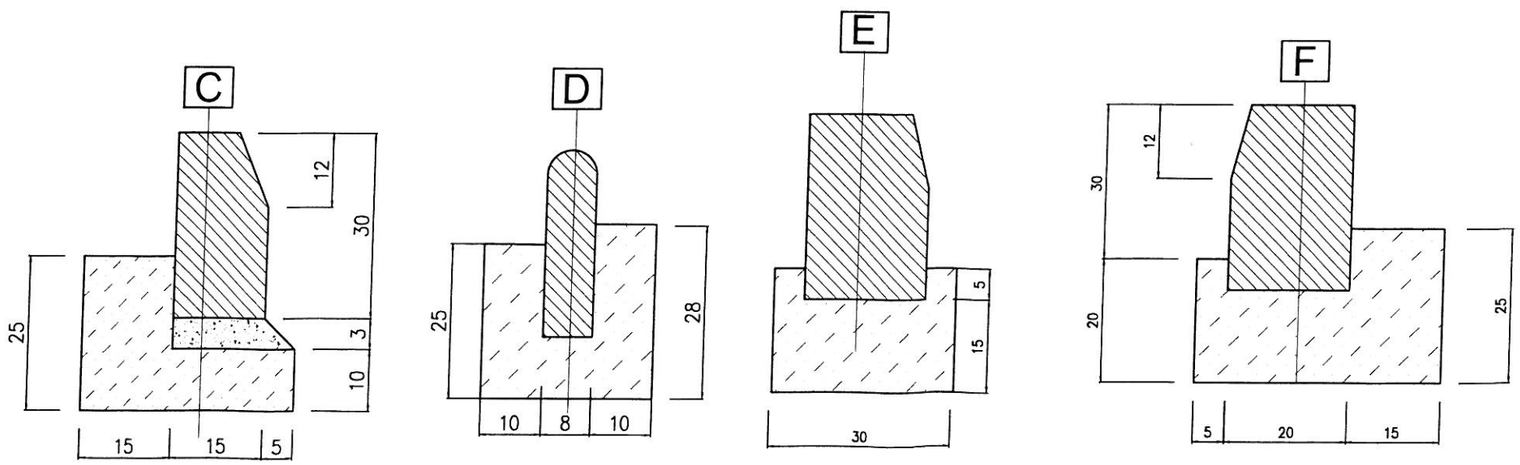

UWAGA:
Podłoże gruntowe należy doprowadzić do grupy nośności G1 o module sprężystości nie mniejszym niż 100 MPa. co należy potwierdzić badaniem płytą VSS

ML DESIGN
BIURO INŻYNIERYJNE
ul. Jagiellońska 19
43-410 Kończyce Małe
tel./fax (32) 435-89-08
tel. kom. 663-38-19-70, 603-24-06-20
e-mail: biuro@ml-design.pl, www.ml-design.pl

	Imię i Nazwisko	Nr upr.	Podpis
Projektant	*inż. Piotr Jakuszewski*	*602/1*	
Opracował	*mgr inż. Machej Remigiusz*		
Nazwa opracowania	Przebudowa ul. 1 Maja w Skrzyszowie na odcinku od rejonu wiaduktu nad autostradą A-1 do skrzyżownia ulicy 1 Maja z ulicą Jana Pawła II		Data *06. 2014r.*
Inwestor	Powiatowy Zarząd Dróg w Wodzisławiu Śląskim z siedzibą w Syryni, ul. Raciborska 3, 44-361 Syrynia		Skala *1:50*
Nazwa rysunku	PRZEKRÓJ H-H		Nr rys. *9*

38

STAROSTWO POWIAT E
w Wodzisławiu Ś
ul. Bogumińska 2
44-300 Wodzisław S

PRZEKRÓJ I-I

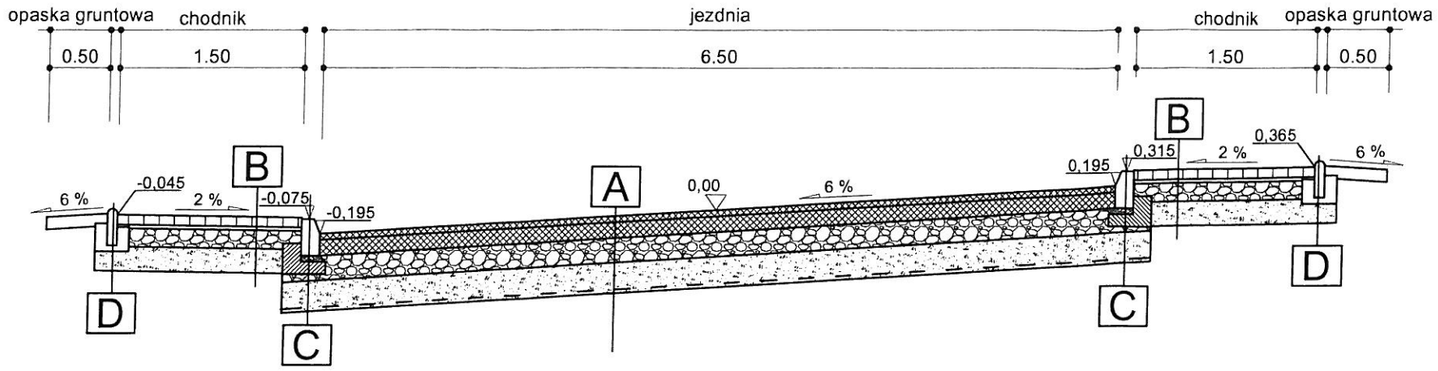

A	5cm	W-wa ścieralna z betonu asfaltowego AC11S
	13cm	Podbudowa zasadnicza z betonu asfaltowego AC22P 35/50
	20 cm	Podbudowa z kruszywa łamanego stabilizowanego mechanicznie 0/63
	25 cm	W-wa mrozoochronna - żwir, pospółka CBR>=25%
	--- cm	Geokompozyt Rauterra PP45/45 (lub inny o niegorszych parametrach)
	63 cm	**RAZEM**

B	8cm	kostka betonowa typu BEHATON w kolorze szarym
	3cm	Podsypka cementowo - piaskowa 1:4
	15cm	Podbudowa z kruszywa łamanego stabilizowanego mechanicznie 0/31,5
	20cm	W-wa mrozoochronna - żwir, pospółka CBR =25%
	46cm	**RAZEM**

C	30cm	Krawężnik typu ulicznego 15x30x100cm układany na świeżym betonie
	15cm	Ława betonowa z oporem 55x35x17 z betonu C12/15

D	30cm	Obrzeże betonowe 8x30cm
	10cm	Ława betonowa z obustronym oporem z betonu C12/15

SKALA 1:10

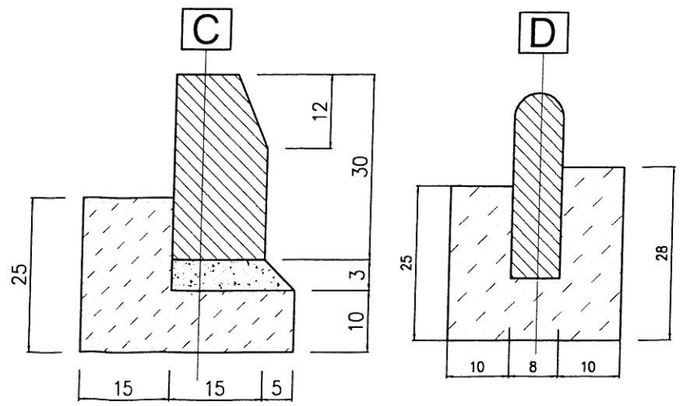

UWAGA:
Podłoże gruntowe należy doprowadzić do grupy nośności G1 o module sprężystości nie mniejszym niż 100 MPa. co należy potwierdzić badaniem płytą VSS

ML DESIGN
BIURO INŻYNIERYJNE
ul. Jagiellońska 19
43-410 Kończyce Małe
tel./fax (32) 435-89-08
tel. kom. 663-38-19-70, 603-24-06-20
e-mail: biuro@ml-design.pl, www.ml-design.pl

	Imię i Nazwisko	Nr upr.	Podpis
Projektant	*inż. Piotr Jakuszewski*	*602/1*	
Opracował	*mgr inż. Machej Remigiusz*		
Nazwa opracowania	Przebudowa ul. 1 Maja w Skrzyszowie na odcinku od rejonu wiaduktu nad autostradą A-1 do skrzyżownia ulicy 1 Maja z ulicą Jana Pawła II		Data *06. 2014r.*
Inwestor	Powiatowy Zarząd Dróg w Wodzisławiu Śląskim z siedzibą w Syryni, ul. Raciborska 3, 44-361 Syrynia		Skala *1/50*
Nazwa rysunku	PRZEKRÓJ I-I		Nr rys. *10*

39

PRZEKRÓJ J-J

STAROSTWO POWIATOWE
w Wodzisławiu Śl.
ul. Bogumińska 2
44-300 Wodzisław Śl.

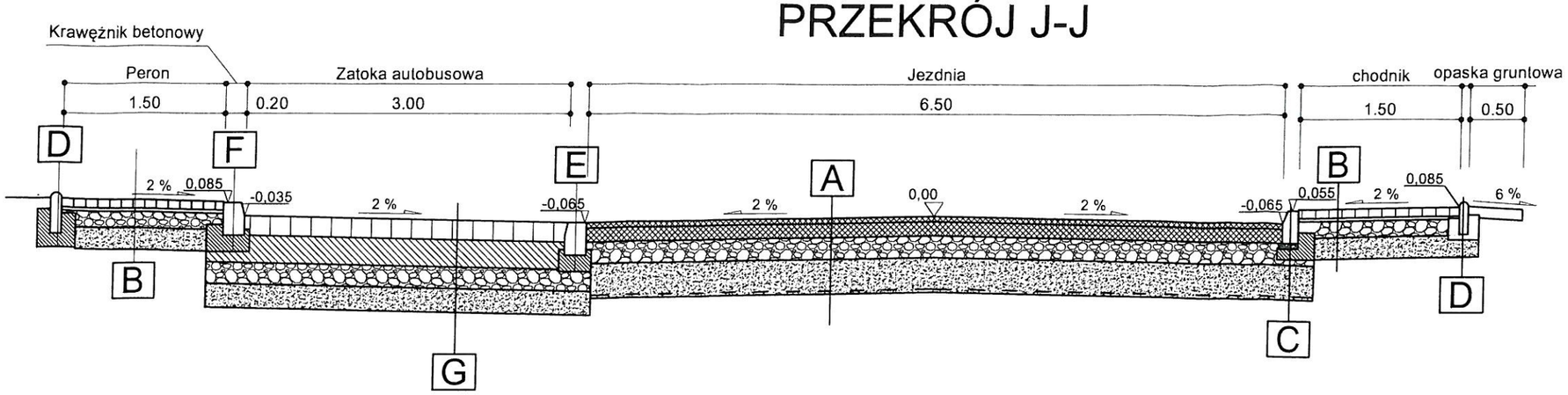

A	5cm	W-wa ścieralna z betonu asfaltowego AC11S
	13cm	Podbudowa zasadnicza z betonu asfaltowego AC32P 35/50
	20 cm	Podbudowa z kruszywa łamanego stabilizowanego mechanicznie 0/63
	25 cm	W-wa mrozoochronna - żwir, pospółka CBR>=25%
	--- cm	Geokompozyt Rauterra PP45/45 (lub inny o niegorszych parametrach)
	63 cm	**RAZEM**

B	8cm	kostka betonowa typu BEHATON w kolorze szarym
	3cm	Podsypka cementowo - piaskowa 1:4
	15cm	Podbudowa z kruszywa łamanego stabilizowanego mechanicznie 0/31,5
	20cm	W-wa mrozoochronna - żwir, pospółka CBR =25%
	46cm	**RAZEM**

C	30cm	Krawężnik typu ulicznego 15x30x100cm układany na świeżym betonie
	15cm	Ława betonowa z oporem 55x35x17 z betonu C12/15

D	30cm	Obrzeże betonowe 8x30cm
	10cm	Ława betonowa z obustronym oporem z betonu C12/15

E	30cm	Krawężnik typu ulicznego 20x30x100cm wtopiony układany na świeżym betonie
	15cm	Ława betonowa 20x30 z betonu C12/15

F	30cm	Krawężnik typu ulicznego 20x30x100cm układany na świeżym betonie
	15cm	Ława betonowa z oporem 40x25x20 z betonu C12/15

G	18cm	kostka kamiennagranitowa 18/18cm z wypełnieniem spoin zaprawą cementowo - piaskową osadzona na mieszance betonowej na mokro
	25cm	Podbudowa zasadnicza z betonu cementowego C25/30
	20cm	Podbudowa z kruszywa łamanego stabilizowanego mechanicznie 0/31,5
	22cm	W-wa mrozoochronna - żwir, pospółka CBR =25%
	85cm	**RAZEM**

SKALA 1:10

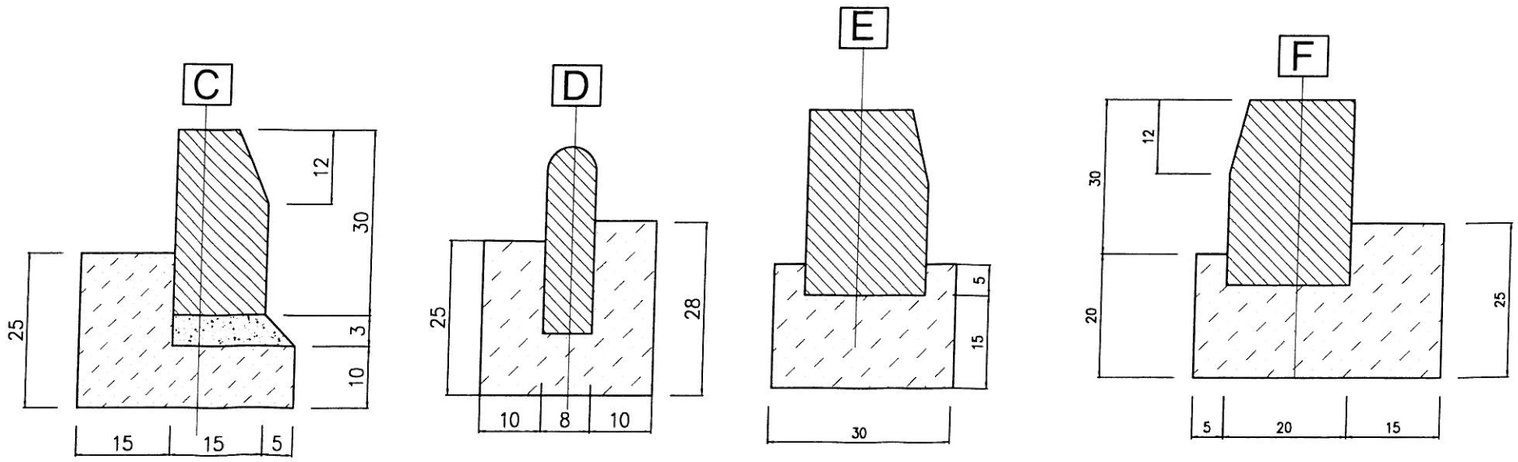

UWAGA:
Podłoże gruntowe należy doprowadzić do grupy nośności G1 o module sprężystości nie mniejszym niż 100 MPa. co należy potwierdzić badaniem płytą VSS

ML DESIGN
BIURO INŻYNIERYJNE
ul. Jagiellońska 19
43-410 Kończyce Małe
tel./fax (32) 435-89-08
tel. kom. 663-38-19-70, 603-24-06-20
e-mail: biuro@ml-design.pl, www.ml-design.pl

	Imię i Nazwisko	Nr upr.	Podpis
Projektant	*inż. Piotr Jakuszewski*	*602/1*	
Opracował	*mgr inż. Machej Remigiusz*		
Nazwa opracowania	Przebudowa ul. 1 Maja w Skrzyszowie na odcinku od rejonu wiaduktu nad autostradą A-1 do skrzyżownia ulicy 1 Maja z ulicą Jana Pawła II		Data *06. 2014r.*
Inwestor	Powiatowy Zarząd Dróg w Wodzisławiu Śląskim z siedzibą w Syrynii, ul. Raciborska 3, 44-361 Syrynia		Skala *1:50*
Nazwa rysunku	PRZEKRÓJ J-J		Nr rys. *11*

40